接水	品番	部品名	材質	規格番号	記号	摘要
○	1	胴	青銅鋳物6種	JIS H 5120	CAC406	鉛除去表面処理
			ビスマス青銅鋳物2種	JIS H 5120	CAC902	
	2	直結ナット	快削黄銅棒	JIS H 3250	C3604BD	
	3	直結リング	りん青銅線	JIS H 3270	C5191W-H	

注：部品表「接水」欄の○印及び　部品引出し番号の◎印は、水道水との接水部をしめす。

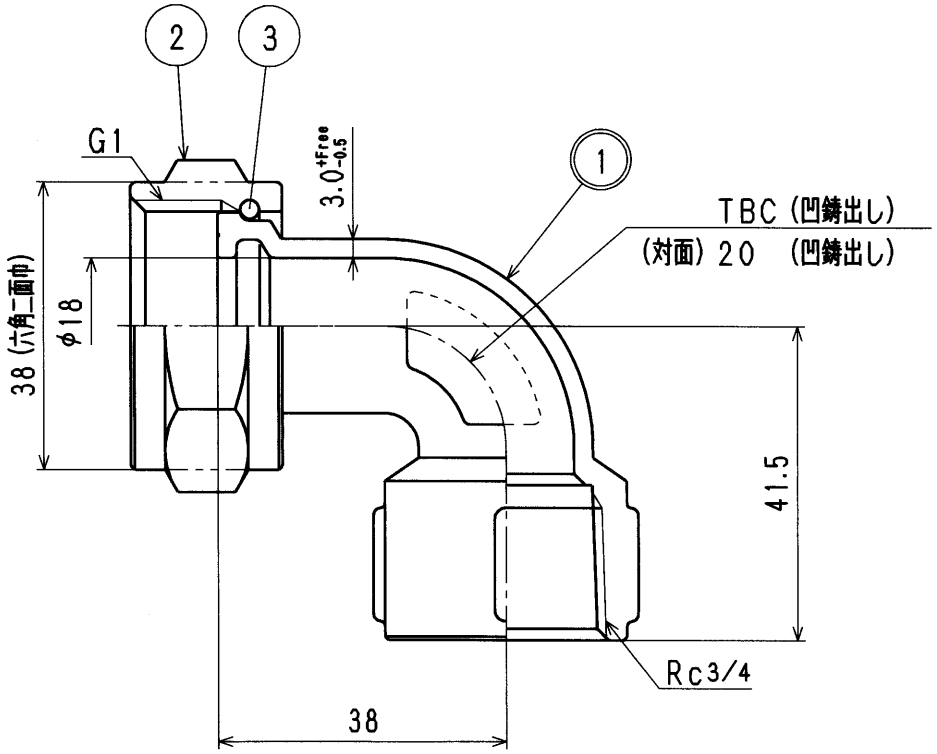

注1：主材料がビスマス青銅鋳物2種の場合、品番の末尾に「－L」を付加する。
注2：埋設不可

来歴 No	日付	理由	担当
2			
1			

該当規格

コード	28614202（-25）				品番	20　LU-SN（-L）	
承認	検図	製図	設計		品名	L形ユニオン　真鍮ナット	
		藤田	藤田		尺度	Free	mm
株式会社タブチ					日付	2016年 3月22日	A4